ESTINTORI PORTATILI OMOLOGATI D.M. 7 GENNAIO 2005 - UNI EN 3-7

MADE IN ITALY

ESTINTORE A BASE D'ACQUA (SCHIUMA) DA litri 9

F9BIC

Classi di fuoco 55A-233B

Testato su focola

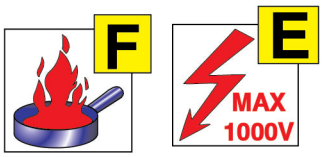

CPF INDUSTRIALE

SERIE BIC

ECOCOMPATIBILE

BEST IN CLASS

Adatto all'uso su apparecchiature elettriche sotto tensione fino a 1000V ad una distanza di 1 metro

Art.	Codice	Classe di fuoco	Diametro mm	Altezza tot. mm	peso kg
3654	**F9BIC**	55A-233B	190	585	14,30

ELENCO COMPONENTI

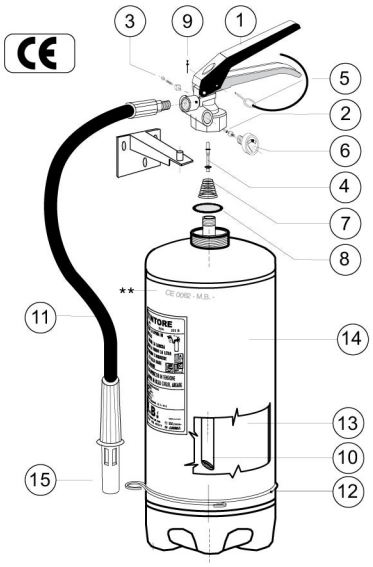

** Marchiatura serbatoio (Ente di Sorveglianza) CE **1370**, produttore serbatoio, decimale anno produzione, (codice identificativo produttore) **0095**, nº matricola serbatoio, (Pressione di collaudo) PT xx Bar.

Pos.	Descrizione	Q.tà.	Art.	Codice
1	Valvola a pulsante completa	1	308	V6/9/12FG
2	Valvola di controllo	1	336	PVC
3	Valvola di sicurezza	1	333	VS
4	Pistoncino valvola a pulsante	1	405	PV12
5	Spina di sicurezza	1	341	SPSI6
6	Manometro Ø 23 mm	1	384	M23S
7	Molla a pistoncino	1	427	MOP
8	OR di tenuta	1	416/45	GOR/45
9	Sigillo per spina di sicurezza	1	527	PS
10	Tubo pescante	1	1412	TP9455
11	Manichetta	1	1414	MS6BIC
12	Anello fermamanichetta	1	499	AFMS9
13	Estinguente	litri9	-	BIC
14	Serbatoio	1	3627	SERB9IG45
15	Lancia	1	392	UPBR
16				
Lunghezza getto erogazione		6 metri		
Tempo di scarica		50 secondi		
Coppia di serraggio massima *		80Nm		
Campo di utilizzo		0 ºC ÷ +60 ºC		
Pressione esercizio		1,0 Mpa		
Carica nominale		9 litri		
Controllo per pesata (PE) o misura di pressione (PR)		PRESSIONE		

*** Nel caso si usino mastici e/o prodotti similari, i valori dichiarati di coppia di serraggio tra serbatoio e valvola sono da diminuire del 30÷40%.**

L'estintore di tipo omologato per mantenere la conformità al modello depositato deve essere manutenzionato con ricambi originali. Il mancato rispetto della sopracitata avvertenza fa decadere l'omologazione.